Beyond Technology
Beyond Service Value
Beyond Product Quality

GM PUMP (주)지엠펌프

인사말
Greeting

저희 주식회사 지엠펌프는 오·배수펌프, 축·사류펌프, 교반기, 볼류트펌프 및 저양정펌프를 제조하는 기업으로서 보다 나은 품질과 서비스 그리고 시장 요구에 맞는 신제품을 개발하고 있습니다.

또한 끊임없는 기술투자와 글로벌 마케팅 네트워크 구축, 사후관리까지 논스톱 시스템의 솔루션을 통하여 국내시장 뿐만 아니라 해외시장으로도 진출하고 있습니다.

최고의 글로벌 회사가 되는 날까지 모든 노력을 아끼지 않고 끊임없는 기술개발과 개선된 품질을 통한 일류 기업이 될 것을 약속 드리며, 고객의 요구에 부응할 수 있는 기업으로 성장할 것을 다짐합니다.

조직도
Organization

CONTENTS

배수펌프

GSBS
수중배수펌프

GSTV
수중 토목공사용 펌프

GSTH
수중 고양정 토목공사용 펌프

오수펌프

GSSB
수중 오·배수 펌프

GSG
수중 그라인더 펌프

GSV
수중볼텍스펌프

GSSP
수중스프르트펌프

축류펌프

GSAX
수중축류펌프

사류펌프

GSMIX
수중사류펌프

샌드펌프

GSSA
수중샌드펌프

교반기

GSMX
수중교반기

볼류트펌프

GP
단단볼류트펌프

저양정펌프

GSL
수중저양정펌프

CONTENTS

단상 배수펌프

Q시리즈
수중 단상 배수펌프
(플라스틱-경량형)

GSA
수중 단상 배수펌프
(알루미늄-경량형)

GSC
수중 단상 배수펌프
(주물)

GSC
수중 단상 배수펌프
(주물-대용량,고양정용)

단상 오수펌프

GSV
수중 단상 오수펌프
(Voltex Type)

GSC-N
수중 단상 오수펌프
(Non-Clog Type)

단상 해수펌프

HSWP
수중 단상 오수펌프
(Voltex Type)

농·공수용펌프

GPA
농·공수용펌프
(Voltex Type)

수문&권양기

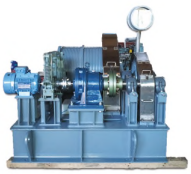

오배수패키지

GSBS

수중배수펌프

Submersible Drain pump

기본 재질		
	Casing	GC200
	Shaft	STS304
	Impeller	GC200
	M/C Seal	SIC/SIC
	Lifting chain	SS400

적용

고양정, 저유량에 적합
공장,빌딩 위생설비 및 일반 배수용

특징

· Semi-open impeller채용으로 이물질 막힘 최소화
· Double mechanical seal사용으로 완벽한 방수
· 2극 전동기 사용으로 고양정에서의 효율증대
· 자동탈착장치 채용으로 유지관리의 편의성

성능곡선도

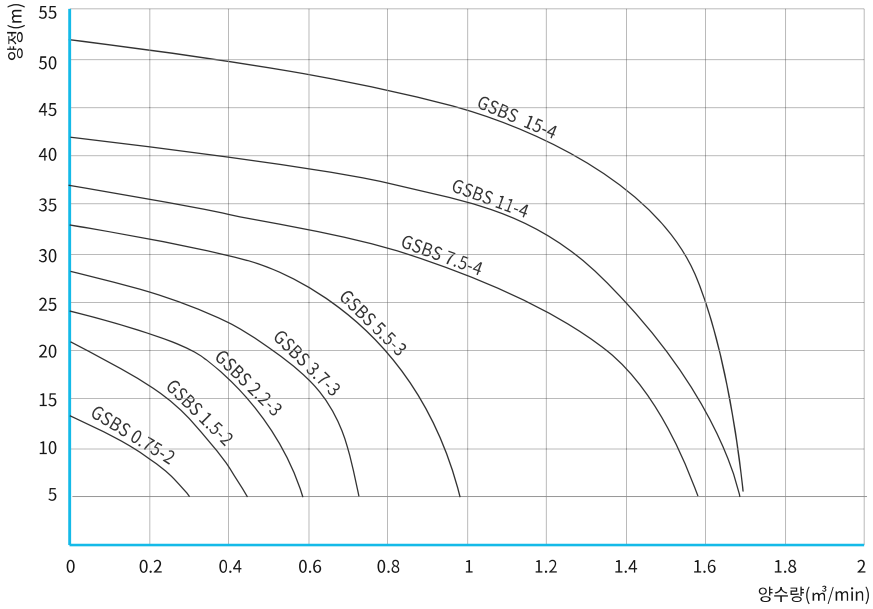

외형치수도

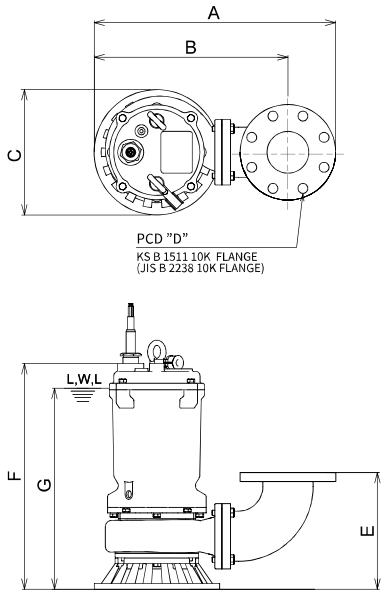

모델명	전원	모터극수	출력(kW)	토출구경(mm)	양정(m)	양수량(㎥/min)	A	B	C	D	E	F	G
GSBS0.75-2	삼상 380V	2P	0.75	50	10	0.16	405	325	220	120	170	370	320
GSBS1.5-2			1.5		15	0.25	430	350	250	120	200	430	370
GSBS2.2-3			2.2	80	20	0.3	470	380	250	150	220	450	385
GSBS3.7-3			3.7		20	0.5	475	380	250	150	230	500	430
GSBS5.5-3			5.5		25	0.6	510	420	255	150	240	540	485
GSBS7.5-4			7.5	100	30	0.8	560	455	260	175	265	645	545
GSBS11-4			11		35	1	640	535	360	175	295	925	705
GSBS15-4			15		40	1.2	640	535	360	175	295	925	705

*상기의 치수는 제작에 따라 다소 차이가 날 수 있습니다.
*자동탈착형식은 당사에 문의주시기 바랍니다.

GSTV

수중 토목공사용 펌프

Submersible Construction pump

기본 재질

Casing	GC200
Shaft	SM45C STS304
Impeller	GC200
M/C Seal	SIC/SIC
Lifting chain	SS400

적용

토목,지하철,건축공사의 배수
터널공사의 급배수

특징

· Semi-open impeller채용으로 이물질 막힘 최소화
· Double mechanical seal사용으로 완벽한 방수
· 상부 토출 방식으로 전동기 냉각효과 증대
· 협소항 공간에 설치가 용이

성능곡선도

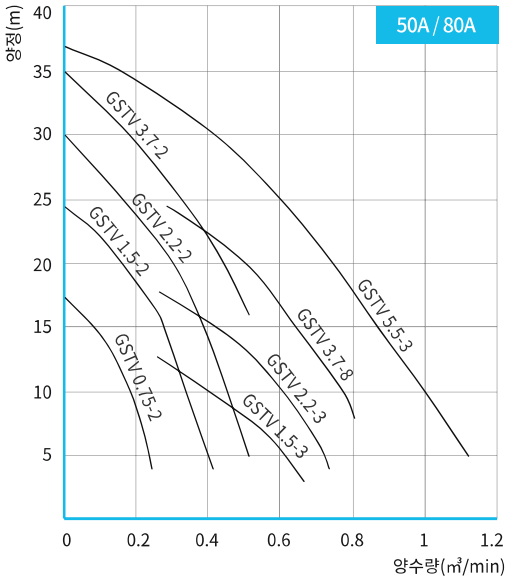

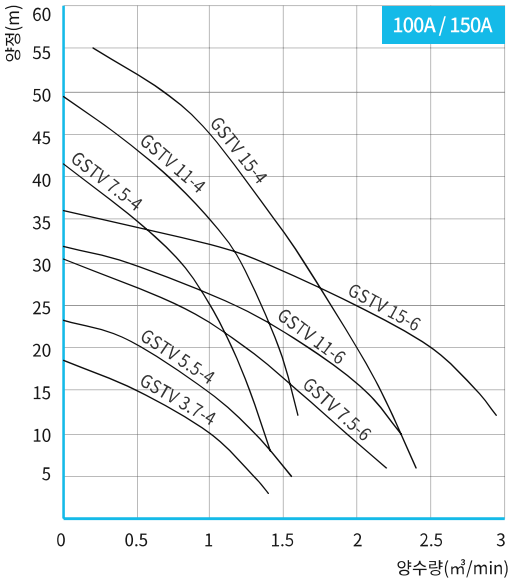

외형치수도

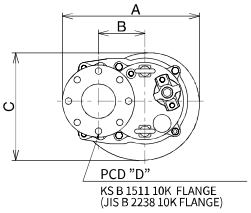

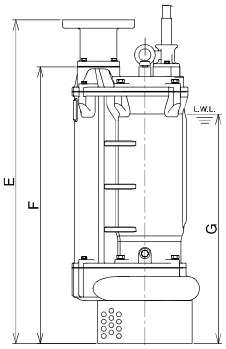

모델명	전원	모터극수	출력(kW)	토출구경(mm)	양정(m)	양수량(㎥/min)	중량(kg)	A	B	C	D	E	F	G
GSTV0.75-2	삼상 380V	2P	0.75	50	12	0.16	35	200	120	190	120	460	340	320
GSTV1.5-2			1.5		16.5	0.25	49	280	90	220	120	535	415	375
GSTV2.2-2			2.2		20	0.3	54							
GSTV3.7-2			3.7		30	0.2	78	325	105	260	120	670	550	480
GSTV1.5-3			1.5	80	8	0.5	49	295	90	220	150	535	415	375
GSTV2.2-3			2.2		10	0.6	54							
GSTV3.7-3			3.7		20	0.5	78	325	105	260	150	725	600	480
GSTV5.5-3			5.5		25	0.6	85							
GSTV3.7-4			3.7	100	10	1	78	340	105	260	175	740	600	480
GSTV5.5-4			5.5		15	1	85							
GSTV7.5-4			7.5		30	0.8	128	400	135	315	175	850	710	630
GSTV11-4			11		35	1	171	400	135	330	175	945	805	675
GSTV15-4			15		40	1.2	177							
GSTV7.5-6			7.5	150	15	1.6	132	430	135	315	240	865	710	630
GSTV11-6			11		20	1.7	173	435	135	330	240	960	805	675
GSTV15-6			15		20	2.5	182							

*상기의 치수는 제작에 따라 다소 차이가 날 수 있습니다.
*호스타입은 당사에 문의주시기 바랍니다.

GSTH

수중 고양정 토목공사용 펌프

Submersible Construction pump for High head

기본 재질		
	Casing	GC200
	Shaft	SM45C STS304
	Impeller	GCD450
	M/C Seal	SIC/SIC
	Lifting chain	SS400

적용

조선소,광산의 용수 취수 및 배수
대단위 집수정의 급수 및 배수
저수지, 골프장 등 원거리 급수 및 배수용
도로,항만, 댐공사의 배수용

특징

· Enclosed impeller 및 2극 전동기 사용으로 고양정에서의 효율증대
· Double mechanical seal사용으로 완벽한 방수
· 전수로 방식의 구조로 모터 냉각효과 극대화

성능곡선도

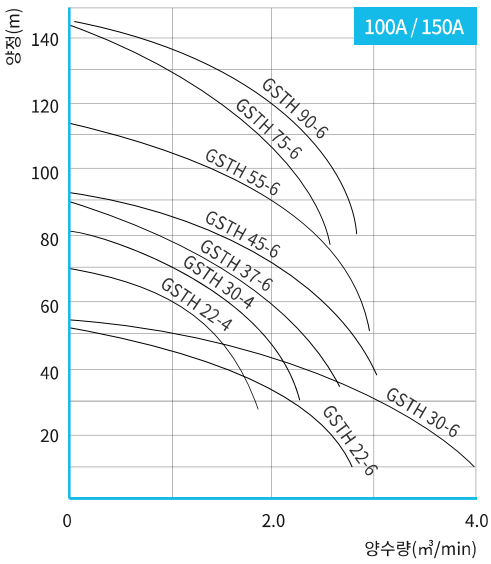

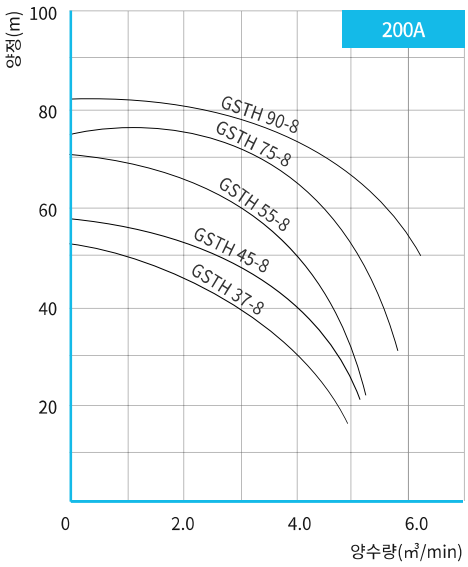

외형치수도

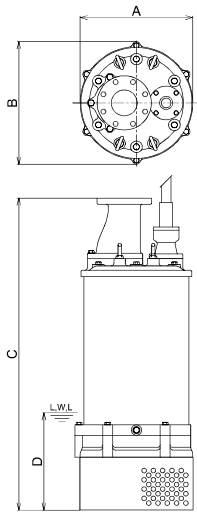

모델명	전원	모터극수	출력(kW)	토출구경(mm)	양정(m)	양수량(㎥/min)	중량(kg)	A	B	C	D
GSTH22-4	삼상 380V	2P	22	100	60	1	410	440	470	1173	270
GSTH30-4			30		70	1	450	440	470	1173	270
GSTH22-6			22	150	35	1.5	420	440	470	1159	270
GSTH30-6			30		35	2.7	450	440	470	1159	270
GSTH37-6			37		60	2	570	550	550	1430	300
GSTH45-6			45		60	2.5	610	550	550	1430	300
GSTH55-6			55		90	2	860	560	620	1510	360
GSTH75-6			75		105	2	930	560	620	1510	360
GSTH90-6			90		120	2	960	560	620	1510	360
GSTH37-8			37	200	35	3.6	580	550	550	1430	300
GSTH45-8			45		35	4.5	620	550	550	1430	300
GSTH55-8			55		50	4	870	560	620	1510	360
GSTH75-8			75		60	4.5	940	560	620	1510	360
GSTH90-8			90		70	4.5	970	560	620	1510	360

*상기의 치수는 제작에 따라 다소 차이가 날 수 있습니다.
*호스타입은 당사에 문의주시기 바랍니다.

GSSB

수중오 · 배수펌프

Submersible Sewage pump

기본 재질		
	Casing	GC200
	Shaft	STS410
	Impeller	GC200
	M/C Seal	SIC/SIC
	Lifting chain	SS400

적용

대단위 공업용수 및 농업용수 취수
강물, 저수지 등의 대용량 이송
하수 및 분뇨 처리장 원수 이송

특징

· Double mechanical seal 사용으로 완벽한 방수
· 자동탈착장치 채용으로 유지관리의 편의성
· 유량에 따라 다극 전동기 채용

사양 및 성능곡선도

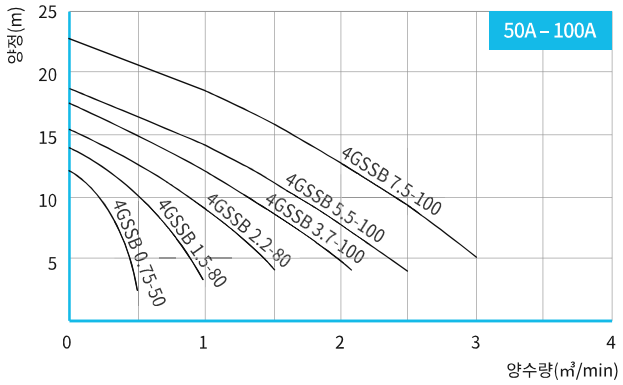

모델명	전원	모터 극수	출력 (kW)	토출구경 (mm)	양정 (m)	양수량 (㎥/min)
4GSSB0.75-50	삼상 380V	4P	0.75	50	8	0.21
4GSSB1.5-80			1.5	80	8	0.5
4GSSB2.2-80			2.2		10	0.6
4GSSB3.7-100			3.7	100	10	1
4GSSB5.5-100			5.5		14	
4GSSB7.5-100			7.5		18	

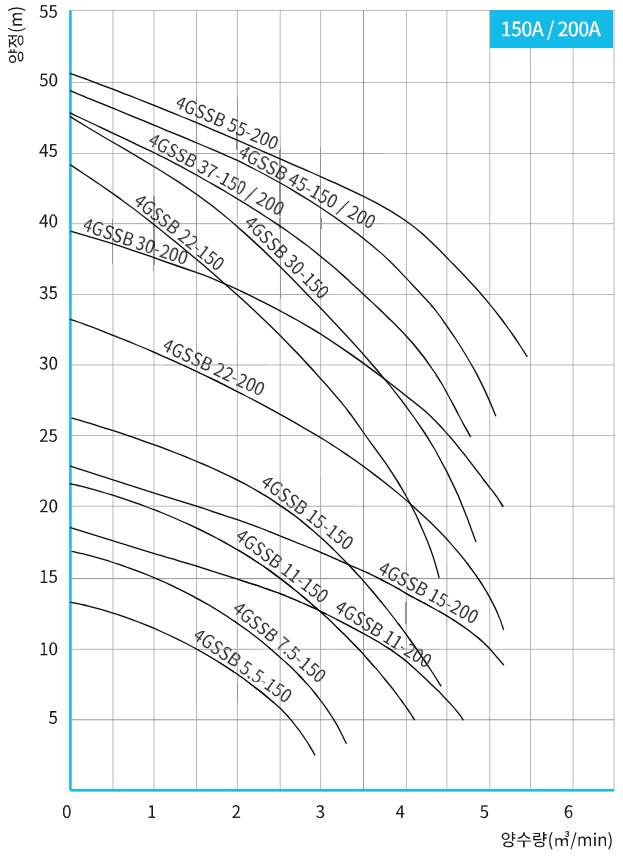

모델명	전원	모터 극수	출력 (kW)	토출구경 (mm)	양정 (m)	양수량 (㎥/min)
4GSSB5.5-150	삼상 380V	4P	5.5	150	6	2.5
4GSSB7.5-150			7.5		9	
4GSSB11-150			11		15	
4GSSB15-150			15		20	
4GSSB22-150			22		32	
4GSSB30-150			30		37	
4GSSB37-150			37		33	2.9
4GSSB45-150			45		37	

모델명	전원	모터 극수	출력 (kW)	토출구경 (mm)	양정 (m)	양수량 (㎥/min)
4GSSB11-200	삼상 380V	4P	11	200	9	4.0
4GSSB15-200			15		14	
4GSSB22-200			22		18	4.5
4GSSB30-200			30		22	
4GSSB37-200			37		28	
4GSSB45-200			45		32	
4GSSB55-200			55		40	

GSSB

수중 오 · 배수 펌프
Submersible Sewage pump

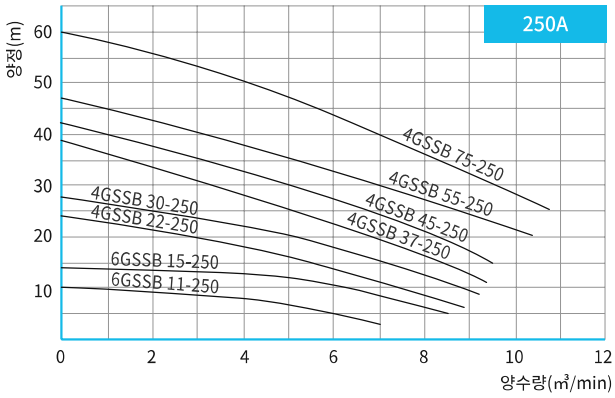

모델명	전원	모터 극수	출력 (kW)	토출구경 (mm)	양정 (m)	양수량 (㎥/min)
4GSSB22-250	삼상 380V	4P	22	250	11	7
4GSSB30-250			30		14	
4GSSB37-250			37		19	
4GSSB45-250			45		24	
4GSSB55-250			55		30	
4GSSB75-250			75		40	
6GSSB11-250		6P	11		6	
6GSSB15-250			15		9	

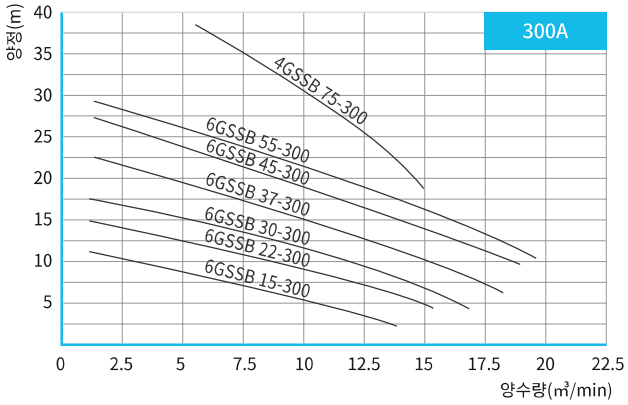

모델명	전원	모터 극수	출력 (kW)	토출구경 (mm)	양정 (m)	양수량 (㎥/min)
4GSSB75-300	삼상 380V	4P	75	300	31	10
6GSSB15-300		6P	15		6	
6GSSB22-300			22		9	
6GSSB30-300			30		11	
6GSSB37-300			37		15	
6GSSB45-300			45		18	
6GSSB55-300			55		21	

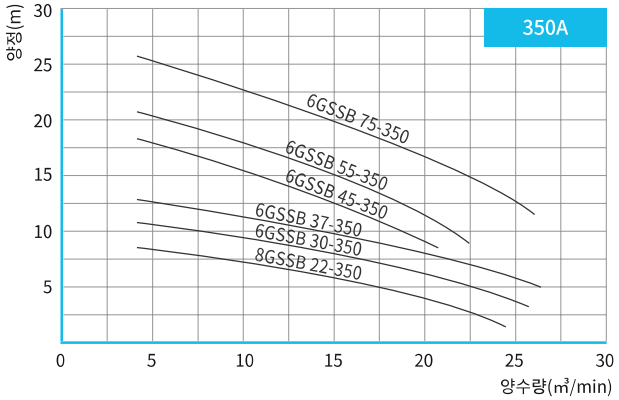

모델명	전원	모터 극수	출력 (kW)	토출구경 (mm)	양정 (m)	양수량 (㎥/min)
6GSSB30-350	삼상 380V	6P	30	350	7.5	15
6GSSB37-350			37		9	
6GSSB45-350			45		12	
6GSSB55-350			55		14	
6GSSB75-350			75		20	
8GSSB22-350		8P	22		6	

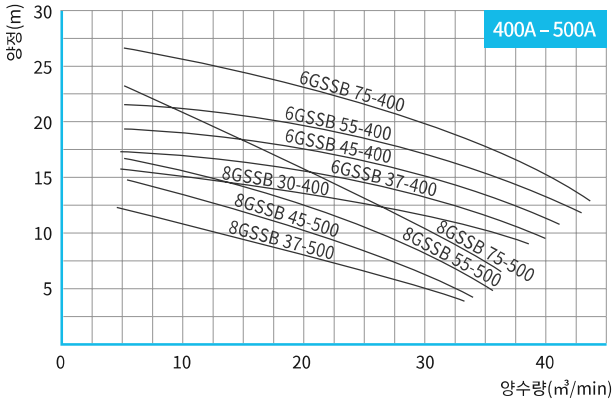

모델명	전원	모터 극수	출력 (kW)	토출구경 (mm)	양정 (m)	양수량 (㎥/min)
8GSSB30-400	삼상 380V	8P	30	400	5	20
6GSSB37-400		6P	37		7	
6GSSB45-400			45		9	
6GSSB55-400			55		12	
6GSSB75-400			75		16	
8GSSB37-500		8P	37	500	5	30
8GSSB45-500			45		6	
8GSSB55-500			55		7.5	
8GSSB75-500			75		10	

GSSB

수중 오 · 배수 펌프

Submersible Sewage pump

외형치수도

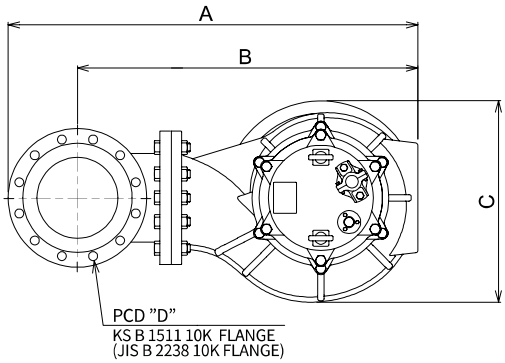

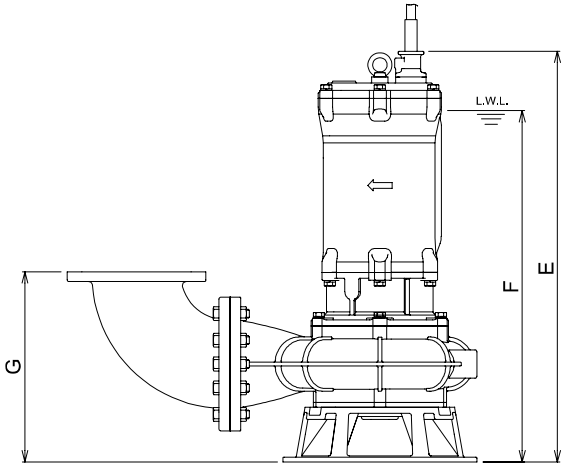

모델명	A	B	C	D	E	F	G
4GSSB0.75-50	360	335	185	120	400	105	210
4GSSB1.5-80	490	430	225	150	600	185	230
4GSSB2.2-80	600	480	360	150	725	510	228
4GSSB3.7-100	640	590	360	175	770	540	300
4GSSB5.5-100	825	720	505	175	920	750	365
4GSSB7.5-100							
4GSSB5.5-150	925	790	505	240	920	750	425
4GSSB7.5-150							
4GSSB11-150	930	790	505	240	1010	850	410
4GSSB15-150							
4GSSB22-150	925	785	525	240	1145	800	410
4GSSB30-150							
4GSSB37-150	925	785	525	240	1350	945	410
4GSSB45-150							
4GSSB55-150							
4GSSB11-200	1015	850	510	290	1035	870	470
4GSSB15-200							
4GSSB22-200	1110	945	610	290	1190	960	503
4GSSB30-200							
4GSSB37-200	1110	945	610	290	1380	1115	503
4GSSB45-200							
4GSSB55-200							
6GSSB11-250	1250	1050	660	355	1200	840	638
6GSSB15-250							
4GSSB22-250	1250	1050	660	355	1255	880	638
4GSSB30-250							

모델명	A	B	C	D	E	F	G
4GSSB37-250	1250	1050	660	355	1440	1010	638
4GSSB45-250							
4GSSB55-250							
4GSSB75-250							
6GSSB15-300	1470	1230	800	400	1010	705	690
6GSSB22-300	1470	1230	800	400	1330	930	690
6GSSB30-300							
6GSSB37-300	1470	1230	800	400	1520	1065	690
6GSSB45-300							
6GSSB55-300							
4GSSB75-300	1470	1230	800	400	1520	1065	690
8GSSB22-350	1800	1535	1000	445	1650	1155	845
6GSSB30-350	1800	1535	1000		1480	1035	845
6GSSB37-350	1800	1535	1000	445	1670	1170	845
6GSSB45-350							
6GSSB55-350							
6GSSB75-350							
8GSSB30-400	2120	1840	1145	510	1610	1130	1080
6GSSB37-400	2120	1840	1145	510	1740	1220	1080
6GSSB45-400							
6GSSB55-400							
6GSSB75-400							
8GSSB37-500	2200	1845	1320	620	1960	1370	1140
8GSSB45-500							
8GSSB55-500							
6GSSB75-500	2200	1845	1320	620	1975	1380	1140

*상기의 치수는 제작에 따라 다소 차이가 날 수 있습니다.
*자동탈착형식은 당사에 문의주시기 바랍니다.

GSG

수중 그라인더 펌프

Submersible Grinder pump

기본 재질

Casing	GC200
Shaft	STS410
Impeller	SSC13
Cutter	Hi-Cr
Cutter Plate	Hi-Cr
M/C Seal	SIC/SIC
Lifting chain	SS400

적용

고형물이 포함된 오수, 오물 이송
주택단지 등의 오수 및 폐수 이송

특징

· 특수 크롬 합금강으로 만들어진 분쇄형 커터날 장착
· 노끈, 헝겊, 비닐 등을 분쇄시켜서 이동
· Double mechanical seal 사용으로 완벽한 방수
· 2극 전동기 사용으로 고양정에서의 효율증대
· 자동탈착장치 채용으로 유지관리의 편의성

성능곡선도

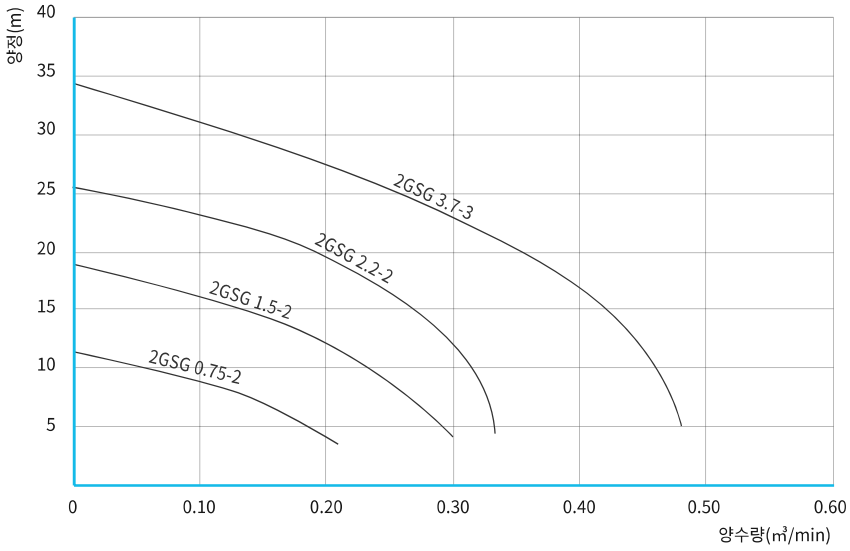

외형치수도

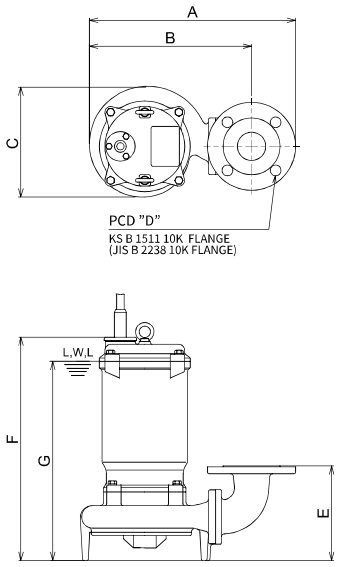

모델명	전원	모터극수	출력(kW)	토출구경(mm)	양정(m)	양수량(㎥/min)	A	B	C	D	E	F	G
2GSG0.75-2	삼상 380V	2P	0.75	50	8	0.12	375	295	205	120	170	440	230
2GSG1.5-2			1.5		12	0.18	375	295	205	120	170	460	350
2GSG2.2-2			2.2		16	0.24	375	295	205	120	170	490	380
2GSG3.7-3			3.7	80	22	0.3	490	395	255	150	240	600	475

*상기 이외의 모델은 당사에 문의하시기 바랍니다.
*상기의 치수는 제작에 따라 다소 차이가 날 수 있습니다.
*자동탈착형식은 당사에 문의주시기 바랍니다.

GSV

수중볼텍스펌프

Submersible Vortex pump

기본 재질		
	Casing	GC200
	Shaft	STS304
	Impeller	GC200
	M/C Seal	SIC/SIC
	Lifting chain	SS400

용도

고형물이 포함된 오수, 오물 이송
정화조,위생설비의 오수 이송
생활하수,축사 등 분뇨처리장의 고형물 이송

특징

· Vortex구조로 고형물질의 이송이 용이함
· Double mechanical seal사용으로 완벽한 방수
· 자동 탈착장치 채용으로 유지관리의 편의성

성능곡선도

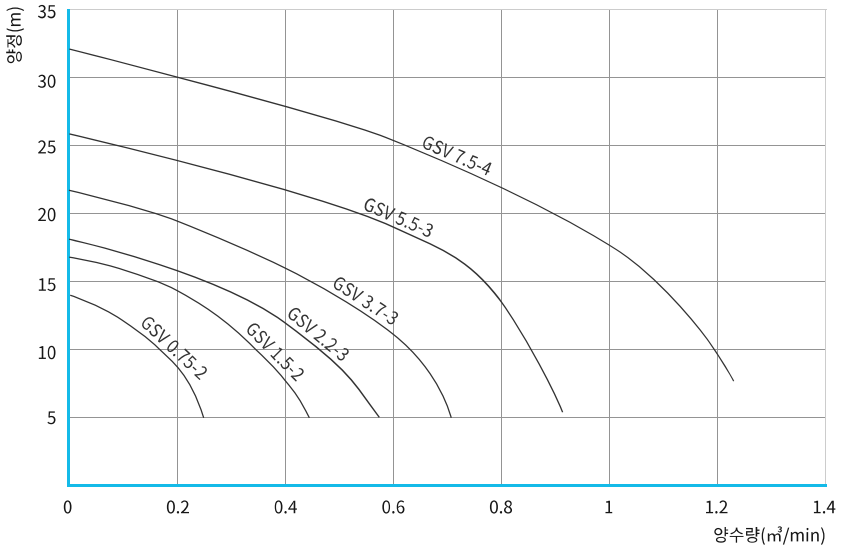

외형치수도

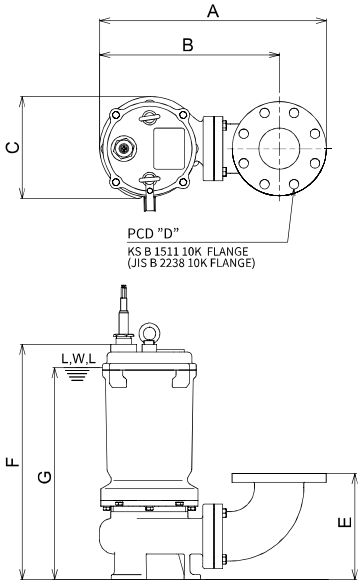

모델명	전원	모터극수	출력(kW)	토출구경(mm)	양정(m)	양수량(㎥/min)	A	B	C	D	E	F	G
GSV0.75-2	삼상 380V	2P	0.75	50	10	0.16	385	310	185	120	155	365	315
GSV1.5-2			1.5		14	0.2	385	310	175	120	155	390	340
GSV2.2-3			2.2	80	12	0.4	450	360	210	150	203	450	390
GSV3.7-3			3.7		15	0.4	450	360	210	150	203	480	420
GSV5.5-3			5.5		17	0.7	530	435	280	150	289	610	560
GSV7.5-4			7.5	100	22	0.7	570	465	280	175	312	715	615

*상기의 치수는 제작에 따라 다소 차이가 날 수 있습니다.
*자동탈착형식은 당사에 문의주시기 바랍니다.

GSSP

수중스프르트펌프

Submersible Spurt Pump

기본 재질

Casing	GC200
Shaft	STS410
Impeller	SSC13
M/C Seal	SIC/SIC
Lifting chain	SS400

용도

고형물이 포함된 오수, 오물 이송
정화조,위생설비의 오수 이송
생활하수,축사 등 분뇨처리장의 고형물 이송

1VANE 임펠러

특징

· 1VANE 임펠러 구조로 고형물질의 이송이 용이함
· Double mechanical seal사용으로 완벽한 방수
· 자동 탈착장치 채용으로 유지관리의 편의성

성능곡선도

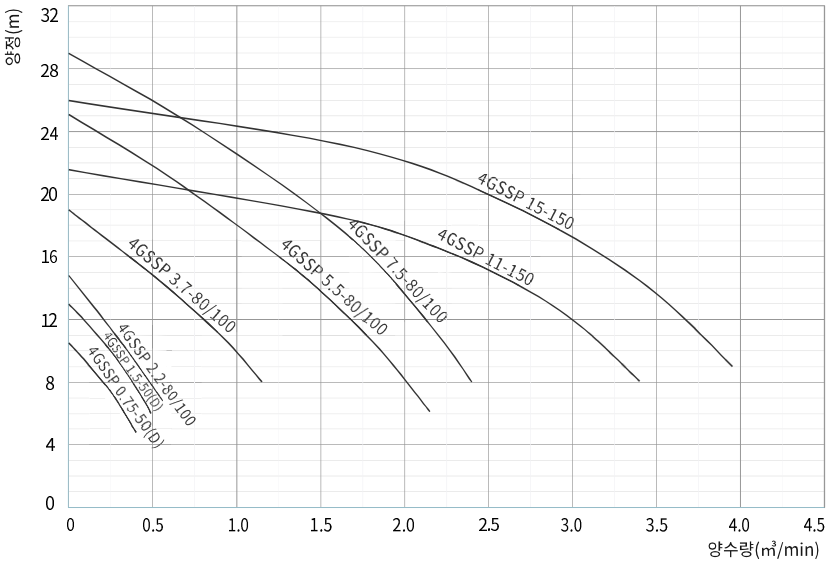

외형치수도

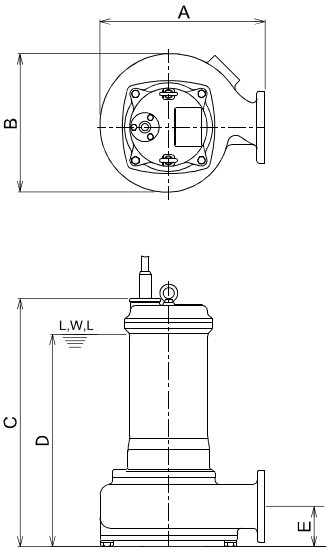

모델명	전원	모터극수	출력(kW)	토출구경(mm)	양정(m)	양수량(㎥/min)	A	B	C	D	E
4GSSP0.75-50(D)	삼상 380V / 220V	4P	0.75	50	8	0.2	305	255	435	395	65
4GSSP1.5-50(D)			1.5		8	0.3	305	255	435	395	65
4GSSP2.2-80/100			2.2	80/100	9	0.35	365	310	650	510	95
4GSSP3.7-80/100			3.7		13	0.65	365	310	650	510	95
4GSSP5.5-100			5.5	100	15	1.4	440	370	710	560	90
4GSSP7.5-100			7.5		16	1.8	440	370	710	560	90
4GSSP11-150			11	150	15	2.5	625	495	870	680	140
4GHSSP15-150			15		20	2.5	625	495	870	680	140

*상기의 치수는 제작에 따라 다소 차이가 날 수 있습니다.
*자동탈착형식은 당사에 문의주시기 바랍니다.
*2극 사양의 모델은 당사에 별도 문의주시기 바랍니다.

GSAX

수중축류펌프

Submersible Axial Flow pump

기본 재질		
	Casing	GC200
	Shaft	STS410
	Propeller Vane	A&BrC3/SSC13
	M/S Seal	SIC/SIC
	Wire rope	STS304

적용

저양정 대유량의 급수 및 배수
농업용 양배수장 및 빗물펌프장 배수
홍수나 폭우의 수방 대비
하수처리장 등의 유입 및 방류

특징

· 유지관리가 용이한 간단한 구조
· 펌프장의 건축비 및 설비비의 절감
(설치공간의 협소 및 부대설비 불필요)
· 이상 유무 조기 발견으로 제품의 신뢰성 극대화
(각종 안전장치 내장)

성능곡선도

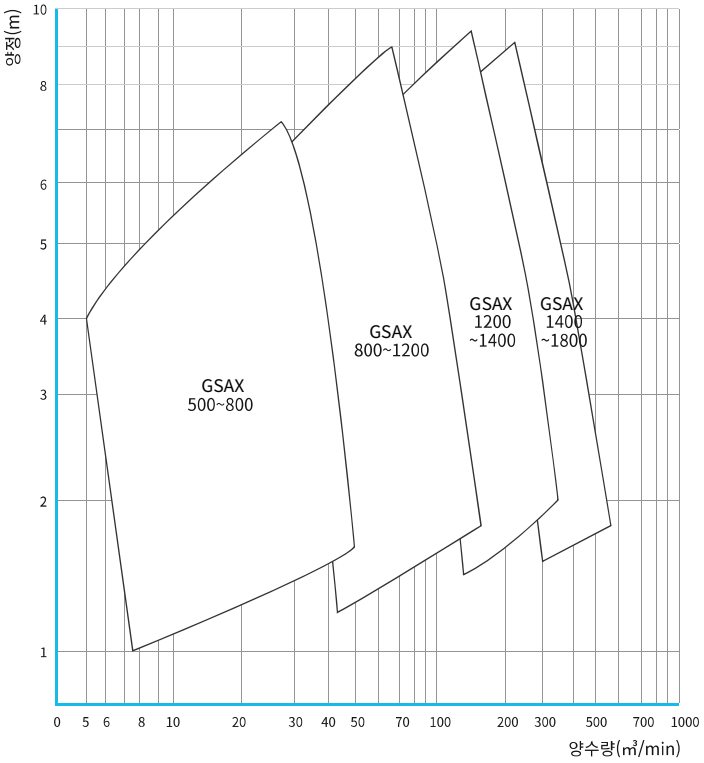

외형치수도

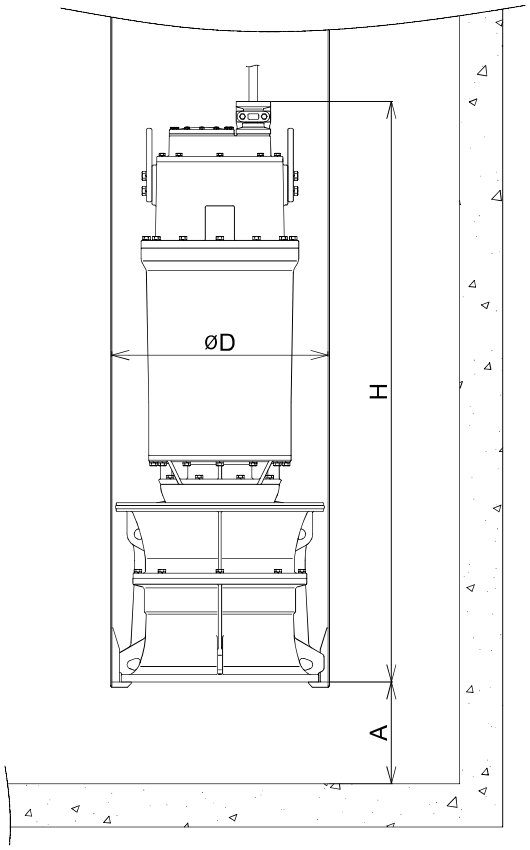

GSAX 수중축류펌프
Submersible Axial Flow pump

사양 및 성능곡선도

모델명	극수(P)	출력(kW)	양정(m)	양수량(m³/min)	D(mm)	H(mm)	A(mm)
6GSAX11-300	6	11	3.5	12	500	890	250
6GSAX15-300	6	15	4	15	500	940	250
6GSAX22-400	6	22	4	22	600	1300	300
6GSAX30-400	6	30	4	30	600	1500	300
6GSAX37-400	6	37	4.5	34	600	1500	300
6GSAX45-400	6	45	5	35	600	1500	300
8GSAX37-500	8	37	4	35	700	1590	350
8GSAX45-500	8	45	5	35	700	1660	350
8GSAX55-500	8	55	5	45	700	1690	350
8GSAX75-500	8	75	5	55	700	1690	350
10GSAX22-500	10	22	3.5	22	700	1650	350
10GSAX30-500	10	30	3.5	30	700	1650	350
10GSAX37-500	10	37	3.5	37	700	1750	350
8GSAX75-600	8	75	6	50	800	1750	400
8GSAX90-600	8	90	6	60	800	2100	400
8GSAX110-700	8	110	6	70	900	2250	450
8GSAX132-700	8	132	6	80	900	2250	450
8GSAX150-700	8	150	6	90	900	2450	450
10GSAX45-700	10	45	4	45	900	2250	450
10GSAX55-700	10	55	4	55	900	2250	450
10GSAX75-700	10	75	5	60	900	2250	450
10GSAX90-700	10	90	5	66	900	2250	450
10GSAX132-700	10	132	7	80	1000	2550	500
10GSAX160-700	10	160	7	90	1000	2650	500
10GSAX200-700	10	200	7	120	1000	2650	500
10GSAX250-700	10	250	7	150	1000	2650	500
12GSAX90-800	12	90	5	75	1000	2550	500
12GSAX132-800	12	132	5	100	1000	2550	500
12GSAX160-800	12	160	5	120	1000	2650	500
14GSAX160-1000	14	160	5	125	1200	2850	600
14GSAX200-1000	14	200	6	130	1200	2850	600
14GSAX250-1000	14	250	6	160	1200	2950	600
14GSAX250-1000	14	250	6	180	1400	3150	700
14GSAX300-1000	14	300	7	180	1400	3150	700
14GSAX375-1000	14	375	7	210	1400	3150	700
14GSAX450-1000	14	450	7	240	1400	3300	700
16GSAX160-1200	16	160	4	170	1400	3200	700
16GSAX200-1200	16	200	5	170	1400	3200	700
16GSAX250-1200	16	250	5.5	200	1400	3300	700
16GSAX300-1200	16	300	6	210	1400	3300	700
14GSAX375-1350	14	375	5.5	300	1500	3450	750
14GSAX450-1350	14	450	6	320	1500	3450	750
14GSAX500-1350	14	500	6.5	330	1500	3550	750
14GSAX550-1350	14	550	6.5	360	1500	3550	750
14GSAX600-1350	14	600	7	360	1500	3550	750
18GSAX500-1650	18	500	5.5	380	1800	4000	900
18GSAX550-1650	18	550	6	400	1800	4000	900
18GSAX600-1650	18	600	6.5	400	1800	4000	900
18GSAX700-1650	18	700	7	430	1800	4000	900
18GSAX800-1650	18	800	8	430	1800	4000	900

*상기의 치수는 제작에 따라 다소 차이가 날 수 있습니다.

GSMIX

수중사류펌프

Submersible Mixed Flow pump

기본 재질		
	Casing	GC200
	Shaft	STS410
	Impeller	A&BrC3/SSC13
	M/S Seal	SIC/SIC
	Wire rope	STS304

적용

농업용 양배수장 및 빗물펌프장 배수
홍수나 폭우의 수방 대비
하수처리장 등의 유입 및 방류

특징

· 중양정, 대유량 설계로 다양한 적용성
· 유지관리가 용이한 간단한 구조
· 펌프장의 건축비 및 설비비의 절감
(설치공간의 협소 및 부대설비 불필요)
· 이상 유무 조기 발견으로 제품의 신뢰성 극대화
(각종 안전장치 내장)

성능곡선도

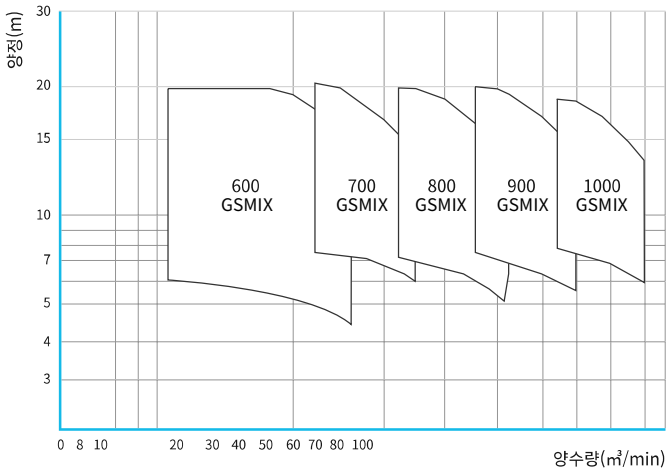

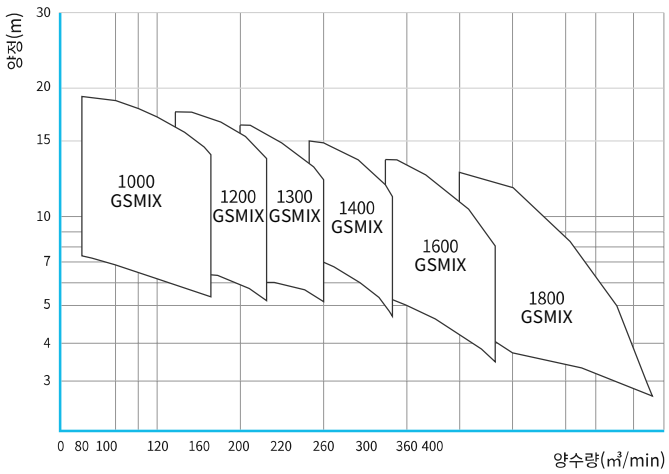

외형치수도

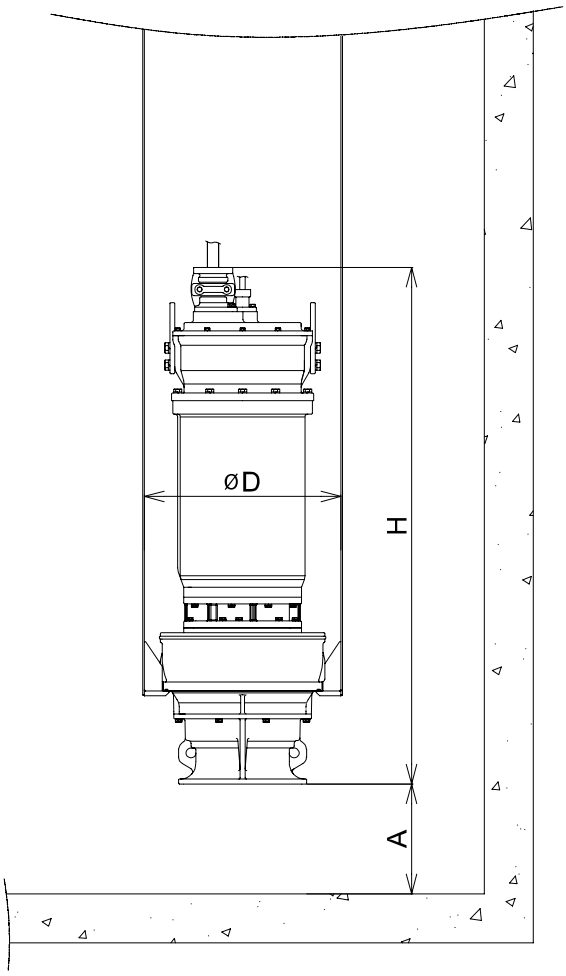

GSMIX 수중사류펌프
Submersible Mixed Flow pump

사양 및 성능곡선도

모델명	극수(P)	출력(kW)	양정(m)	양수량(㎥/min)	D(mm)	H(mm)	A(mm)
6GSMIX30-400	6	30	5	25	600	1610	300
6GSMIX37-400	6	37	6	25	600	1610	300
6GSMIX37-500	6	37	10	15	700	1780	350
6GSMIX45-500	6	45	11	17	700	1850	350
6GSMIX55-500	6	55	12	19	700	1870	350
8GSMIX37-500	8	37	6	25	700	1870	350
8GSMIX45-500	8	45	7	26	700	1870	350
8GSMIX55-500	8	55	8	28	700	1930	350
8GSMIX75-500	8	75	9	34	700	1930	350
8GSMIX75-600	8	75	8	38	800	2250	400
8GSMIX90-600	8	90	9	40	800	2250	400
8GSMIX110-600	8	110	10	45	800	2450	400
8GSMIX110-700	8	110	8	55	900	2650	450
8GSMIX130-700	8	130	11	50	900	2650	450
8GSMIX150-700	8	150	12	50	900	2650	450
8GSMIX200-700	8	200	13	60	900	2650	450
8GSMIX220-700	8	220	14	65	900	2800	450
10GSMIX150-800	10	150	10	62	1000	3000	500
10GSMIX200-800	10	200	11	75	1000	3000	500
10GSMIX220-800	10	220	12	80	1000	3200	500
10GSMIX250-800	10	250	13	90	1000	3200	500
10GSMIX350-1000	10	350	12	120	1200	3300	600
10GSMIX400-1000	10	400	13	125	1200	3300	600
10GSMIX450-1000	10	450	14	130	1300	3500	650
10GSMIX500-1000	10	500	15	140	1300	3500	650
12GSMIX200-1000	12	200	9	90	1200	3350	600
12GSMIX220-1000	12	220	10	95	1200	3350	600
12GSMIX250-1000	12	250	11	100	1300	3350	650
12GSMIX300-1000	12	300	13	100	1300	3500	650
12GSMIX350-1000	12	350	14	110	1300	3500	650
12GSMIX450-1200	12	450	15	130	1400	3700	700
12GSMIX500-1200	12	500	15	140	1400	3700	700
14GSMIX550-1200	14	550	16	150	1400	3900	700
14GSMIX600-1200	14	600	16	160	1500	3900	750
14GSMIX650-1200	14	650	12	210	1500	3900	750
16GSMIX300-1200	16	300	6	210	1500	3800	750
16GSMIX350-1200	16	350	7	210	1500	3900	750
16GSMIX400-1200	16	400	8	210	1500	3900	750
16GSMIX450-1200	16	450	9	210	1500	3900	750
18GSMIX600-1400	18	600	10	250	1600	4250	800
18GSMIX650-1400	18	650	11	250	1600	4250	800
18GSMIX700-1400	18	700	12	250	1600	4400	800
18GSMIX750-1500	18	750	11	300	1800	4400	900
18GSMIX800-1500	18	800	12	300	1800	4400	900

*상기의 치수는 제작에 따라 다소 차이가 날 수 있습니다.

GSSA

수중샌드펌프

Submersible Sand and Gravel pump

기본 재질

Casing	GC200
Shaft	STS410
Impeller	GCD450
D-Cover	Hi-Cr
Agitator	Hi-Cr
M/C Seal	SIC/SIC
Lifting chain	SS400

적용

항만, 하천공사의 준설 작업
레미콘 공장의 자갈 모래 이송

특징

· 고 크롬강 Impeller, S-Cover 사용, 내 마모성 증대
· 특수 설계된 Agitator 이용으로 침전물, 토사 등 원활히 배출
· Double mechanical seal 사용으로 완벽한 방수

성능곡선도

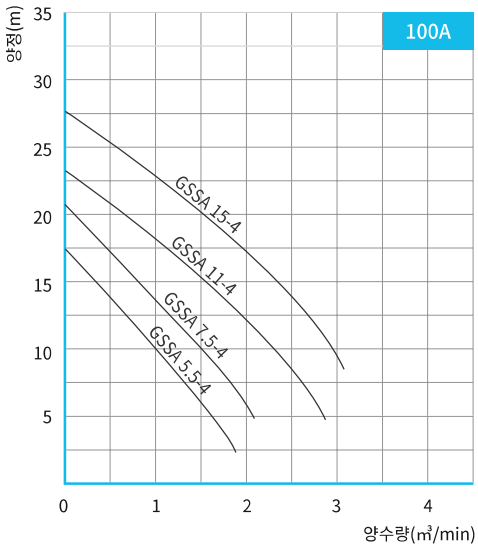

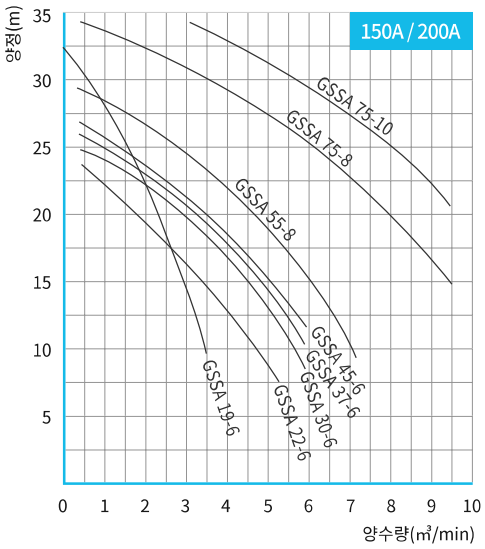

외형치수도

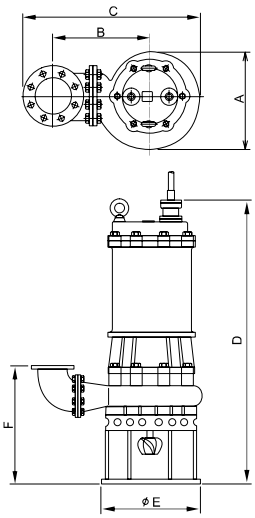

모델명	전원	모터극수	출력(kW)	토출구경(mm)	양정(m)	양수량(㎥/min)	중량(kg)	A	B	C	D	E	F
GSSA5.5-4	삼상 380V	4P	5.5	100	10	1	160	365	250	495	645	300	468
GSSA7.5-4			7.5		12	1.2	200						
GSSA11-4			11		15	1.5	250	385	260	685	980	370	410
GSSA15-4			15		20	1.5	290	385	260	685	955	370	415
GSSA19-4			19		25	1.5	450	400	265	700	960	370	420
GSSA22-4			22		30	2.5	500	650	400	920	1200	450	500
GSSA22-6		6P	22	150	15	3.2	480	700	300	1100	1400	550	575
GSSA30-6			30		18	3.2	510						
GSSA37-6			37		20	3.2	600						
GSSA45-6			45		15	5	650						
GSSA55-8			55	200	15	6	690	800	350	1300	1600	550	600
GSSA75-8			75		20	8	950						
GSSA75-10		8P	75	250	25	8	1150	365	250	495	645	300	468

*상기의 치수는 제작에 따라 다소 차이가 날 수 있습니다.
*자동탈착형식은 당사에 문의주시기 바랍니다.

GSMX

수중교반기

Submersible Mixer

기본 재질		
	Casing	GC200
	Shaft	STS410
	Propeller	SSC13
	Wear ring	SSC13
	Lifting chain	STS304

적용

각종 고형물(석회,모래,시멘트)의 침전방지
저류조 침전 방지용 및 혐기조 교반용
하수, 분뇨처리장 침전물 침전 방지
농장의 비료, 퇴비, 분뇨 등의 균질화 및 침전방지

특징

· 간결한 인양구조로 손쉬운 인양 및 설치 가능
· 다극 전동기를 채용하여 감속기 없이 대용량 처리 가능
· Double mechanical seal 사용으로 완벽한 방수

사양 및 성능곡선도

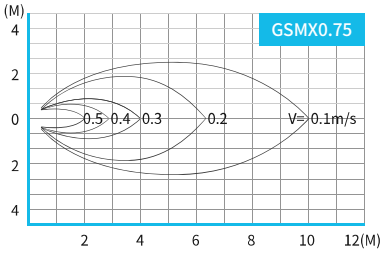

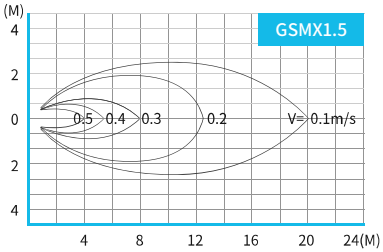

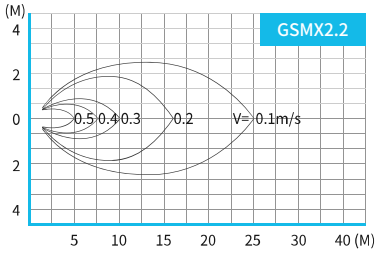

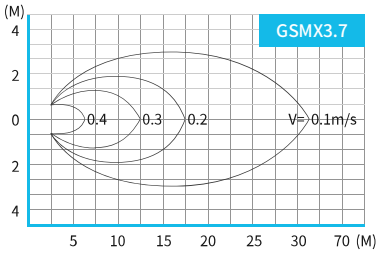

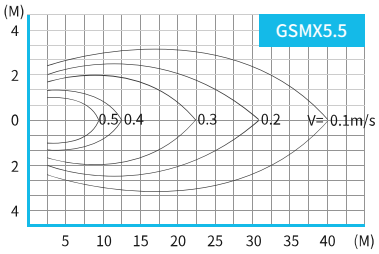

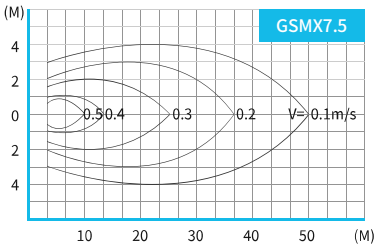

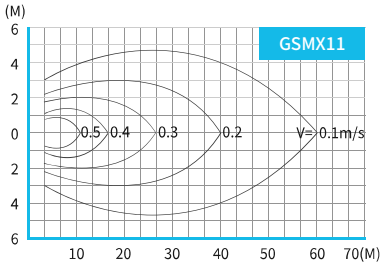

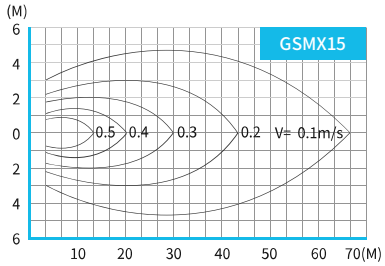

모델명	전원	모터극수	출력(kW)	최대유속(m/s)	최대처리탱크 체적(m^3)	최대혼합 범위(m)	중량(kg)
GSMX0.75	삼상 380V	4P	0.75	0.5	50	6	65
GSMX1.5			1.5		100	12	70
GSMX2.2			2.2		150	15	75
GSMX3.7			3.7	0.4	200	20	80
GSMX5.5			5.5	0.5	300	30	130
GSMX7.5			7.5		500	35	145
GSMX11		6P	11		600	40	280
GSMX15		8P	15		800	45	300

*상기의 치수는 제작에 따라 다소 차이가 날 수 있습니다.
*인양장치는 당사에 문의주시기 바랍니다.

GP

단단볼류트펌프

Dry pit
Sea Water
ground pump

기본 재질		
	Casing	SSC13
	Shaft	STS304
	Impeller	SSC13
	M/C Seal	SIC/SIC

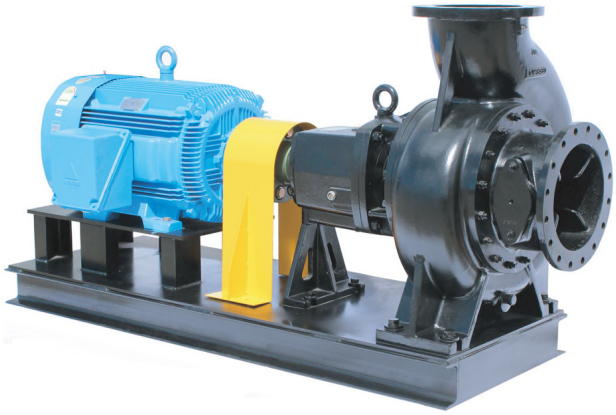

적용

양식장 해수 공급용(동 구경에 대비 최대물량 이송)
순환용, 식음료 이송용, 제지용, 수처리용, 광산용, 일반산업용

특징

· 대유량, 다양한 양정에 사용
· 펌프부 스테인레스 재질 적용으로 내식성 강화
· 견고한 설계 및 내구성 강화

성능곡선도

GP 2520/3025 (6 Poles)

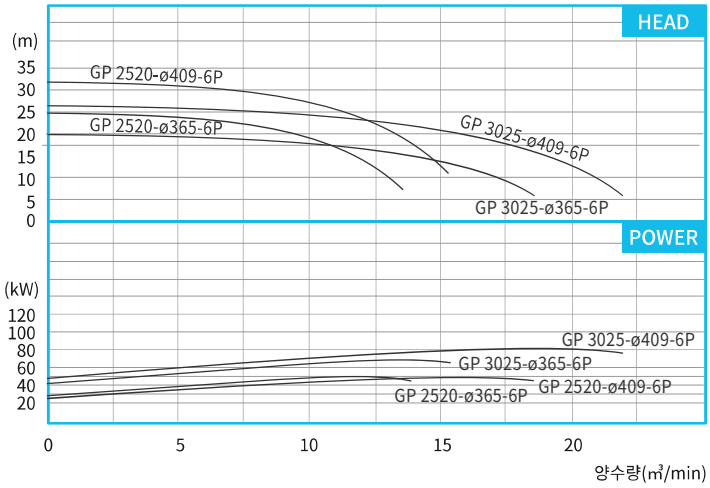

GP 3530/4540 (6~10 Poles)

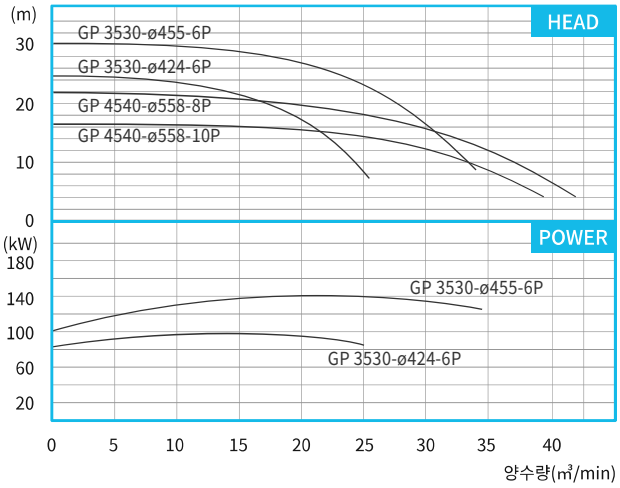

외형치수도

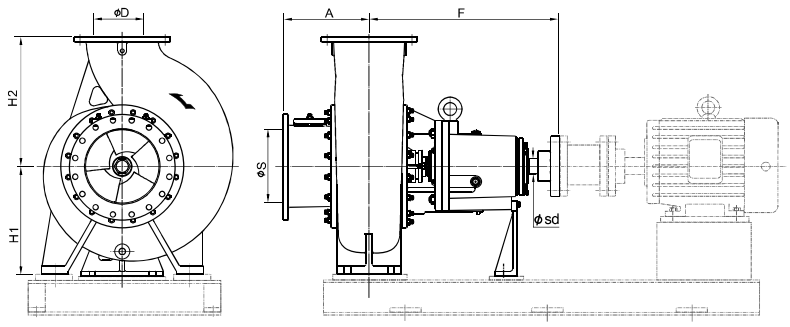

모델명	ØS	ØD	A	F	H1	H2	Øsd
GP2520	250	200	350	750	360	450	55
GP3025	300	250	385	875	400	500	70
GP3530	350	300	400	880	500	600	70
GP4540	450	400	450	1200	600	850	90

GSL

수중저양정펌프

Submersible for low head Pump

기본 재질		
	Discharge casing	BMC/STS
	Suction casing	BMC/STS
	Out jacket	STS304
	Shaft	STS410
	Impeller/propeller	SSC13

적용

양식장의 저양정 대유량
산업용, 발전소 냉각수용, 조경사업
강, 호수, 배수용

특징

· 컴펙트한 디자인, 이중 메카니컬 씰 적용
· 높은 효율에 따른 전력비 절감
· 임펠러와 축의 완벽한 조화로 긴 수명 유지
· BMC(Bulk Molding Compound) 재질 사용으로 내열성, 내수성, 기계적 강도가 우수함

성능곡선도

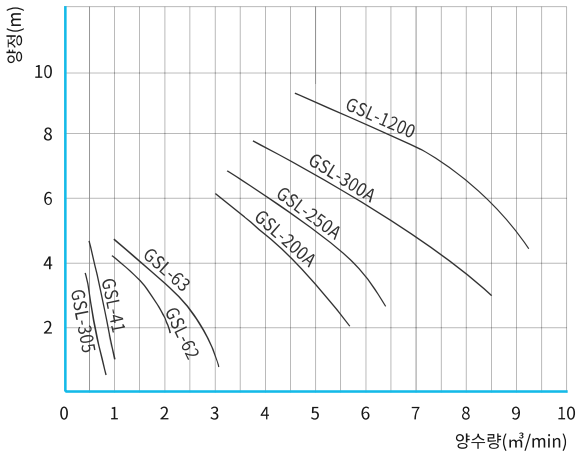

외형치수도

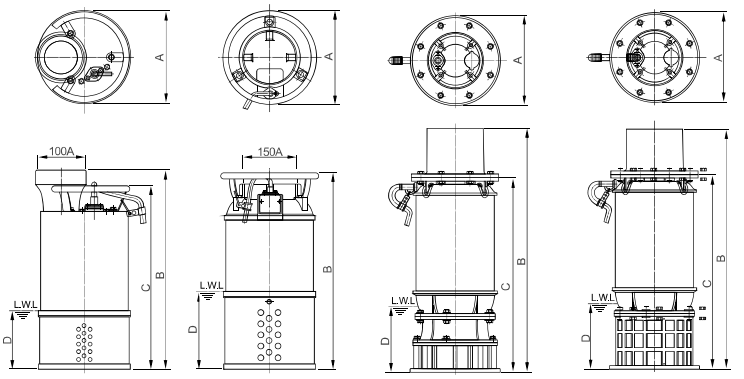

GSL-41 GSL-305 | GSL-62 GSL-63 | GSL-200A GSL-250A | GSL-300A GSL-1200

모델명	전원	모터극수	출력 (kW)	토출구경 (mm)	양정 (M)	양수량 (㎥/Min)	중량 (kg)	A	B	C	D
GSL-305	단상 220V	2P	0.4	80	3	0.5	25	225	484	447	180
GSL-305	삼상 380V		0.4	80	3	0.5	25				
GSL-41	단상 220V		0.75	100	3	0.7	26	225	484	447	180
GSL-41	삼상 380V		0.75	100	3	0.7	26				
GSL-62	삼상 380V	4P	1.5	150	2	2.2	51	285	597	-	237
GSL-63			2.2	150	3.5	2	52	285	597	-	237
GSL-200A			5.5	200	4.8	4	119	340	923	733	250
GSL-250A			7.5	250	4.5	5.5	162	380	1015	802	300
GSL-300A			11	300	4.5	7	201	430	1077	856	260
GSL-1200A			15	300	6.8	8	273	430	1080	888	260

Q-시리즈

수중 단상 배수펌프 (플라스틱-경량형)

Submersible Single-Phase Drainage Pump

기본 재질		
	Frame	Plastic
	Casing	Plastic
	Shaft	SM45C
	Impeller	Plastic
	M/C Seal	SIC/SIC
	Lifting rope	PP

Q25011

Q2503A

적용

목욕탕 청소, 저수조 및 수족관 청소용 물 이송
빗물, 담수, 주수 이송
염화된 수영장 물 이송

특징

플라스틱 제조, 내부식에 강함
수위 센서 부착으로 자동/수동운전 선택 가능
자동운전시 센서 수위(양정) 조절대로 원하는 수위한계선 선택가능
가볍고 몸체와 손잡이 일체형으로 운반 용이

성능곡선도

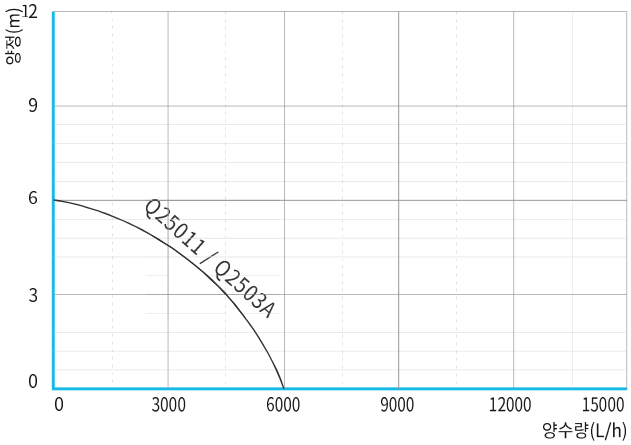

모델명	소비전력(W)	구경(mm)	최대양정(m)	최대양수량(L/h)	중량(kg)
Q2503A	250	32	7	6000	3
Q25011	250	32	7	6000	3

외형치수도

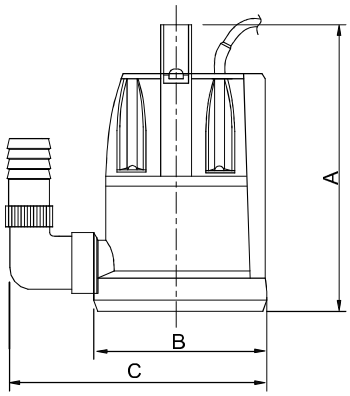

모델명	외형치수		
	A	B	C
Q2503A	265	165	225
Q25011	320	155	265

*상기의 치수는 제작에 따라 다소 차이가 날 수 있습니다.

제품최대잠수깊이

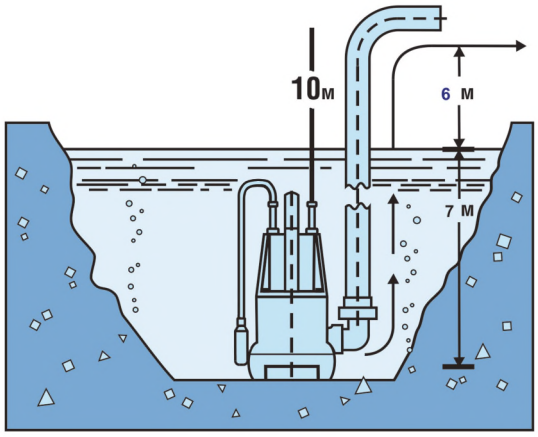

제품상세도

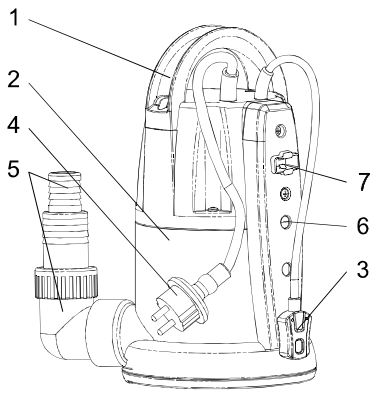

No	Part Name
1	손잡이
2	펌프 케이싱
3	물 감지 센서
4	전원 케이블
5	호스 어답터
6	센서 수위(양정) 조절대
7	자동 전환 콘센트

GSA

수중 단상 배수펌프 (알루미늄-경량형)

Submersible Single-Phase Drainage Pump

기본 재질

Frame	Aluminum
Casing	GC200
Shaft	STS202
Impeller	GC200
M/C Seal	SIC/SIC
Lifting rope	PP

적용

건축현장 배수
물탱크 청소
농·경 직지의 배수용

특징

모터 프레임, 헤드커버 알루미늄 사용으로 초경량화 실현
2중 메카니칼 씰 사용으로 누수방지 극대화
모터소손 보호 장치 내장

성능곡선도

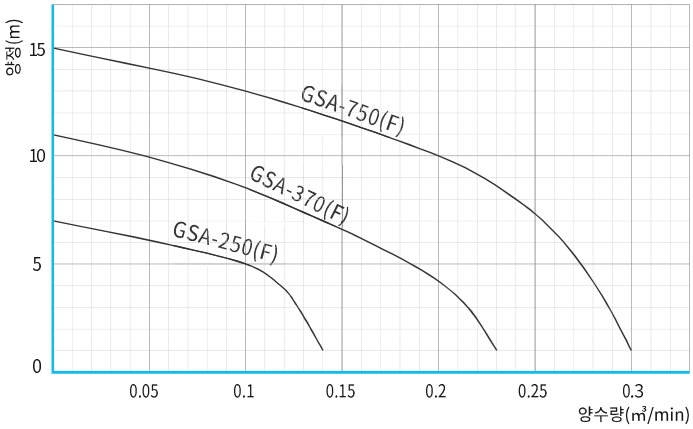

모델명	소비전력(W)	구경(mm)	양정(m)	양수량(㎥/min)	중량(kg)
GSA-250(F)	390	32	5	0.1	7
GSA-370(F)	640	50	7	0.14	12
GSA-750(F)	1200	50	10	0.20	15

외형치수도

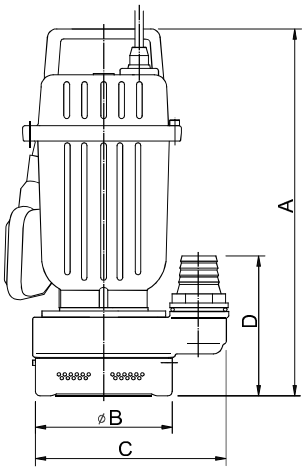

모델명	외형치수			
	A	B	C	D
GSA-250(F)	300	120	175	110
GSA-370(F)	375	165	240	200
GSA-750(F)	385	165	240	200

*상기의 치수는 제작에 따라 다소 차이가 날 수 있습니다.

제품상세도

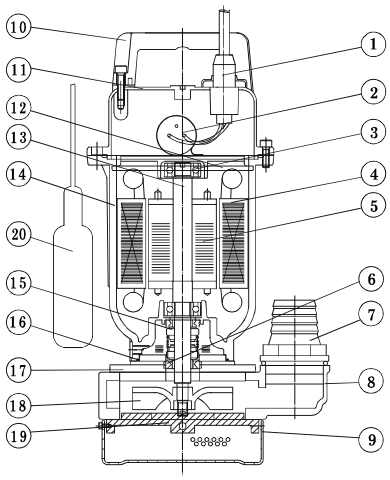

No	Part Name
1	Cable Assembly
2	Condencer
3	Bearing
4	Stator
5	Rotor
6	Oil seal
7	Adapter
8	Casing
9	Strainer
10	Handle
11	Head Cover
12	End Bracket(top)
13	Shaft
14	Frame
15	Mechanical Seal
16	O-Ring
17	Oil Chamber Bracket
18	Impeller
19	Suction Cover
20	Float S/W

GSC

수중 단상 배수펌프 (주물)

Submersible Single-Phase Drainage Pump

기본 재질		
	Frame	GC200
	Casing	GC200
	Shaft	STS202
	Impeller	GC200
	M/C Seal	SIC/SIC
	Lifting rope	PP

적용

건축·토목공사 현장의 침 출수배수
농·공업 배수 및 급수
빌딩 설비의 배수 및 위생설비

특징

모터소손 보호 장치 내장
3중 누수방지구조 (2중 메카니칼 씰 + 오일 씰)
펌프 바디를 주물로 제작, 내구성 향상

성능곡선도

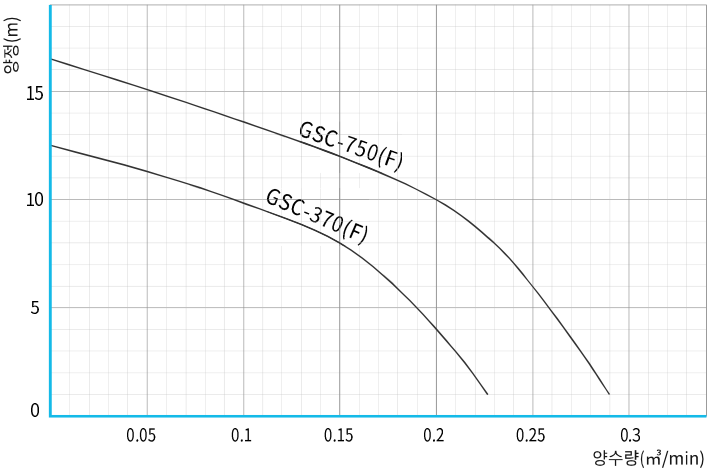

모델명	소비전력(W)	구경(mm)	양정(m)	양수량(㎥/min)	중량(kg)
GSC-370(F)	690	50	8	0.15	16
GSC-750(F)	1200	50	10	0.2	18

외형치수도

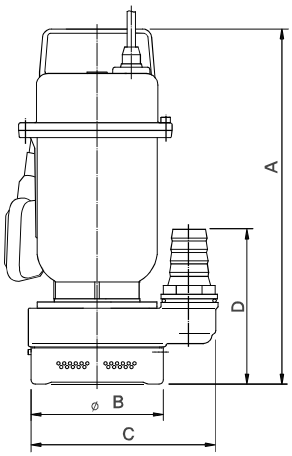

모델명	외형치수			
	A	B	C	D
GSC-370(F)	380	165	250	225
GSC-750(F)	440	165	250	240

*상기의 치수는 제작에 따라 다소 차이가 날 수 있습니다.

제품상세도

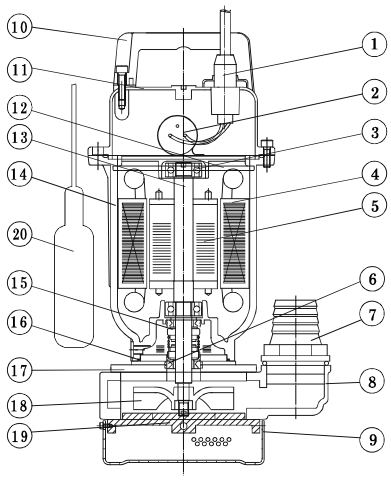

No	Part Name
1	Cable Assembly
2	Condencer
3	Bearing
4	Stator
5	Rotor
6	Oil seal
7	Adapter
8	Casing
9	Strainer
10	Handle
11	Head Cover
12	End Bracket(top)
13	Shaft
14	Frame
15	Mechanical Seal
16	O-Ring
17	Oil Chamber Bracket
18	Impeller
19	Suction Cover
20	Float S/W

GSC

수중 단상 배수펌프 (주물-대용량,고양정)

Submersible Single-Phase Drainage Pump

기본 재질		
	Frame	GC200
	Casing	GC200
	Shaft	STS202
	Impeller	GC200
	M/C Seal	SIC/SIC
	Lifting rope	PP

적용

건축·토목공사 현장의 침 출수배수
농·공업 배수 및 급수
빌딩 설비의 배수 및 위생설비

특징

단상 2HP 모터 전용으로 물양이 많은곳에 적합
방수구조 개선으로 물의 침수를 완벽하게 차단
2중 메카니칼 씰 사용으로 누수방지 극대화
온도상승 방지기 부착

성능곡선도

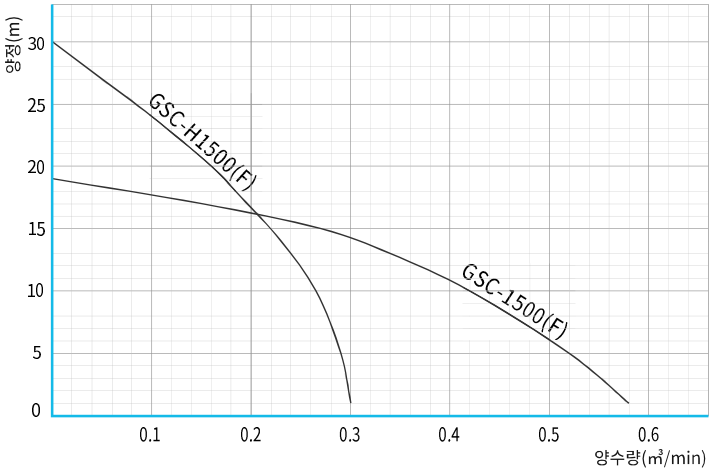

모델명	소비전력(W)	구경(mm)	양정(m)	양수량(㎥/min)	중량(kg)
GSC-1500(F)	1800	80	15	0.27	24
GSC-H1500(F)	1800	50	20	0.16	26

외형치수도

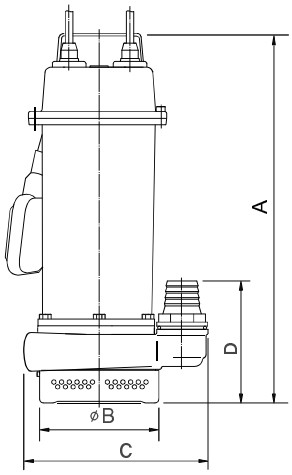

모델명	외형치수			
	A	B	C	D
GSC-1500(F)	490	170	310	210
GSC-H1500(F)	480	170	275	210

*상기의 치수는 제작에 따라 다소 차이가 날 수 있습니다.

제품상세도

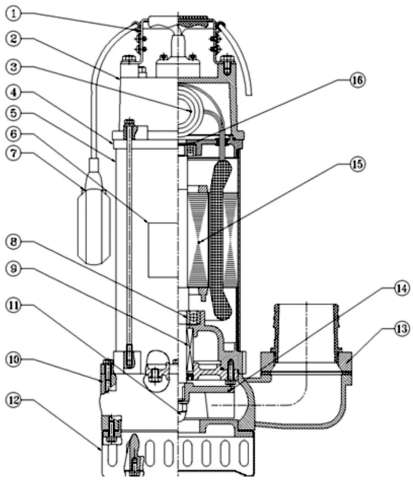

No	Part Name
1	Cable Assembly
2	Condencer
3	Bearing
4	Stator
5	Rotor
6	Oil seal
7	Adapter
8	Casing
9	Strainer
10	Handle
11	Head Cover
12	End Bracket(top)
13	Shaft
14	Frame
15	Mechanical Seal
16	O-Ring
17	Oil Chamber Bracket
18	Impeller
19	Suction Cover
20	Float S/W

GSV

수중 단상 오수펌프 (Voltex type)

Submersible Single-Phase Voltex Pump

기본 재질		
	Frame	GC200
	Casing	GC200
	Shaft	STS202
	Impeller	GC200
	M/C Seal	SIC/SIC
	Lifting rope	PP

적용

정화조의 배수
축사 및 폐수처리장의 오수, 폐수 배수용
가정용 및 음식점 오수 배수
하수도 공사의 배수

특징

오픈형 임펠러 및 볼텍스형으로 고형물질 통과 용이
3중 누수방지 구조 (2중 메카니칼 씰 + 오일 씰)
모터소손 보호 장치 내장
100% 주조물로 되어 내부식성이 뛰어나고 견고함

성능곡선도

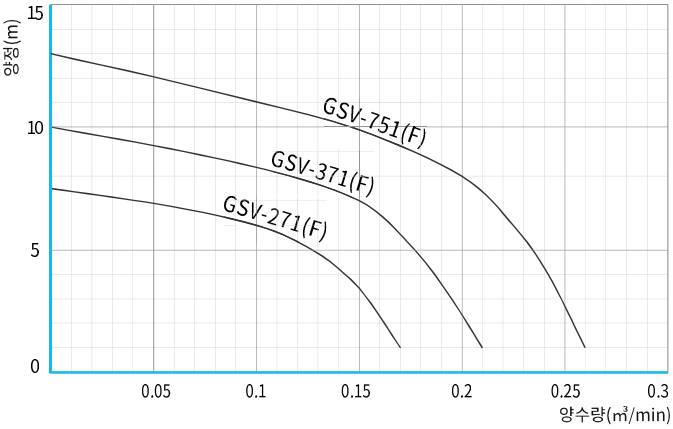

모델명	소비전력(W)	구경(mm)	양정(m)	양수량(㎥/min)	중량(kg)
GSV-271(F)	390	32	6	0.1	12
GSV-371(F)	690	50	7	0.15	18
GSV-751(F)	1200	50	8	0.2	20

외형치수도

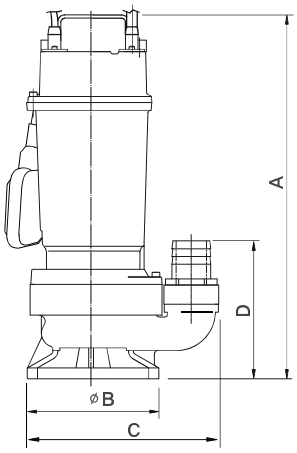

모델명	외형치수			
	A	B	C	D
GSV-271(F)	350	140	205	140
GSV-371(F)	405	165	265	225
GSV-751(F)	450	165	265	225

*상기의 치수는 제작에 따라 다소 차이가 날 수 있습니다.

제품상세도

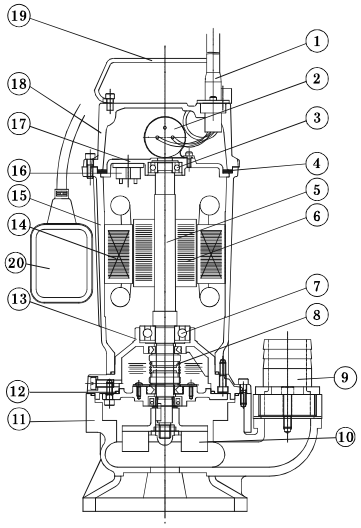

No	Part Name
1	Cable Assembly
2	Condencer
3	Bearing
4	Head Packing
5	Shaft
6	Rotor
7	Bearing
8	Mechanical Seal
9	Adapter
10	Impeller
11	Casing
12	O-Ring
13	Oil Chamber Bracket
14	Stator
15	Frame
16	Thermal Protector
17	End Bracket(TOP)
18	Head Cover
19	Handle
20	Float S/W

GSC-N

수중 단상 오수펌프 (Non-Clog type)

Submersible Single-Phase Non-clog Pump

기본 재질		
	Frame	GC200
	Casing	GC200
	Shaft	STS202
	Impeller	GC200
	M/C Seal	SIC/SIC
	Lifting rope	PP

적용

분뇨처리장, 정화조, 폐수처리장 하수 및 오수 이송
축산 폐수장 배수
음식점 주방의 오수 및 오물 배수

특징

1VANE 타입의 임펠라 사용으로 오수이송에 최적
2중 메카니칼 씰 사용으로 누수방지 극대화
탈부착장치 사용 가능

성능곡선도

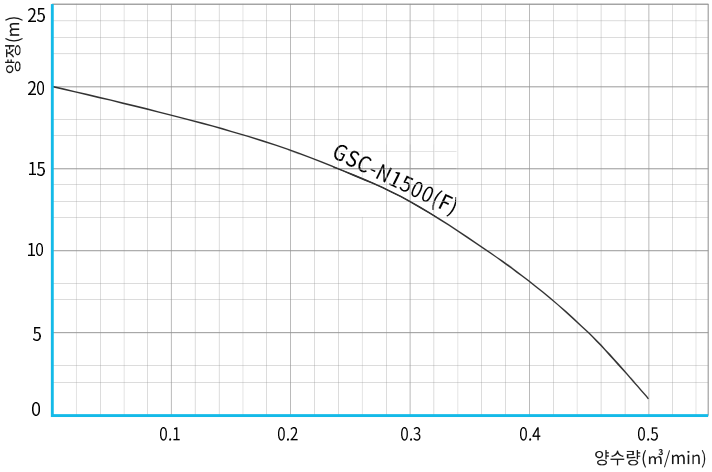

모델명	소비전력(W)	구경(mm)	양정(m)	양수량(㎥/min)	중량(kg)
GSC-N1500(F)	1800	50	13	0.3	28

외형치수도

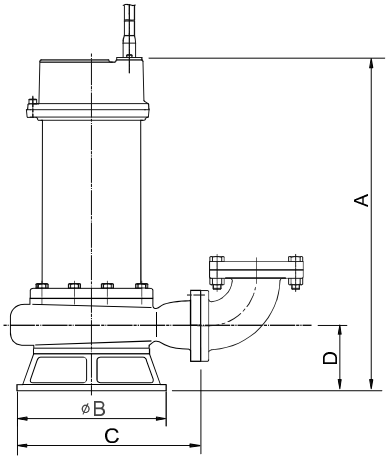

모델명	외형치수			
	A	B	C	D
GSC-N1500(F)	520	220	255	115

*상기의 치수는 제작에 따라 다소 차이가 날 수 있습니다.

제품상세도

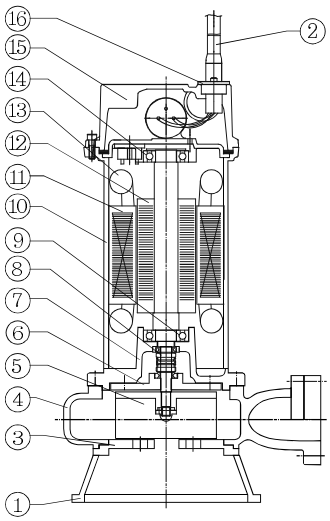

No	Part Name
1	Pump Stand
2	Cable
3	Suction Cover
4	Casing
5	Impeller
6	Oil Chamber Cover
7	Oil Chamber
8	Mechanical Seal
9	Bearing
10	Frame
11	Stator
12	Rotor
13	Coil
14	Bearing
15	Motor Cover
16	Head Cover

HSWP

수중다목적펌프 (플라스틱)

Submersible All-purpose Pump

기본 재질

Frame(Motor)	STS316
Casing	Flastic
Shaft	STS316
Impeller	Nylon+Glass fiber
M/C Seal	CAR+CER+316
Lifting rope	PP

HSWP-400M(수동)

HSWP-400F(자동)

적용

해수를 사용하는 양식장용 : 장어양식장 등, 해양장비
정원연못, 공원의 식물을 위한 스프링 쿨러에 물 공급
일반 배수용 : 지하철, 옥상, 차고, 수영장 등
저수위까지 배수가 필요한 곳, 비상 배수용

특징

내 부식성 강한 재질 적용
모터 열 과부하 보호장치 내장
해수용 특수 메카니컬 씰 적용(Made in Italy)

성능곡선도

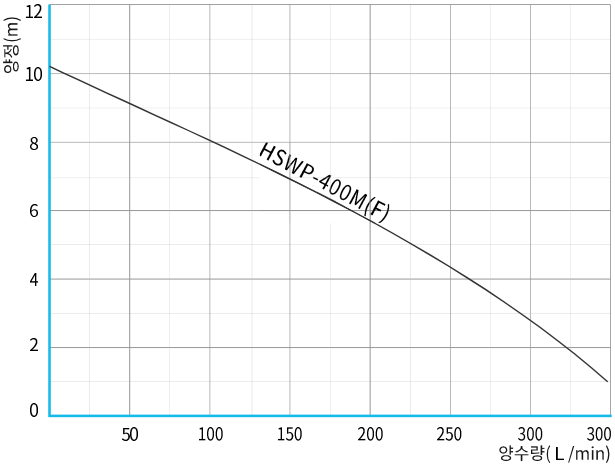

모델명	출력(W)	구경(mm)	최대양정(m)	최대양수량(L/min)	중량(kg)
HSWP-400M (수동)	400	50	10	330	8.8
HSWP-400F (자동)					9.1

*기본 전압 및 주파수 : 110/230V , 50/60Hz
*상기의 전압 및 주파수는 고객 요청에 따라 변경될 수 있습니다.

외형치수도

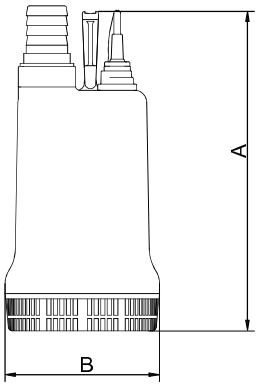

모델명	외형치수	
	A	B
HSWP-400M(수동)	390	190
HSWP-400F(자동)	390	190

*상기의 치수는 제작에 따라 다소 차이가 날 수 있습니다.

제품상세사진

GPA

농·공업용펌프
자흡식펌프

Single-Phase
Self-Priming Pump

기본 재질		
	Frame	GC200
	Casing	GC200
	Shaft	STS304
	Impeller	BRASS
	M/C Seal	SIC/SIC
	Lifting rope	PP

적용

비닐하우스, 화훼단지 등 물 공급 용이
농수 이송용
공업 용수 이송용

특징

내구성 강한 재질 적용
전폐형 알루미늄 전동기 프레임 채택으로 안전도 향상
내마모성 뛰어난 메카니컬 씰 채용

성능곡선도

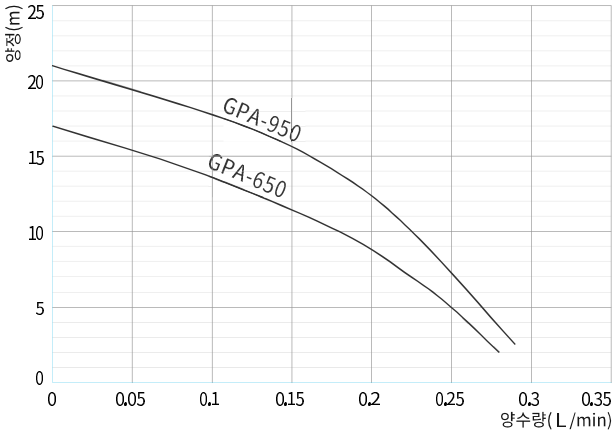

모델명	전원	출력(W)	최대양정(m)	최대양수량(L/min)	최대흡상고(m)	최대압상고(m)	흡·토출경(mm)	중량(kg)
GPA-650	단상 220V	1100	17	280	8	9	40	18
GPA-950		1450	21	290	8	13	50	28

* 상기의 전압 및 주파수는 고객 요청에 따라 변경될 수 있습니다.

외형치수도

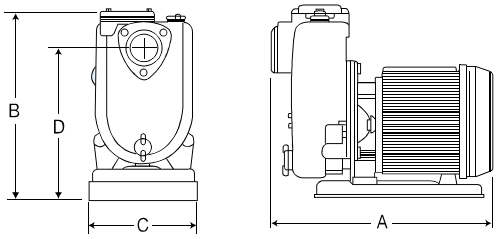

모델명	외형치수			
	A	B	C	D
GPA-650	365	296	212	200
GPA-950	415	345	212	250

*상기의 치수는 제작에 따라 다소 차이가 날 수 있습니다.

제품상세도

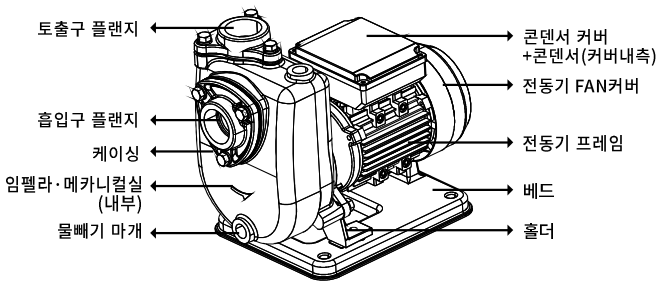

수문

품목

- 롤러게이트
- 롤러게이트(Wedge type)
- Rack형 일체식 문비
- 레이디얼게이트
- 다단전도 수문

기본도

구성 : 수문, 가이드프레임, 렉크바, 권양기
용도 : 배수갑문, 담수시설, 홍수조절, 농업용수조절, 도심하천

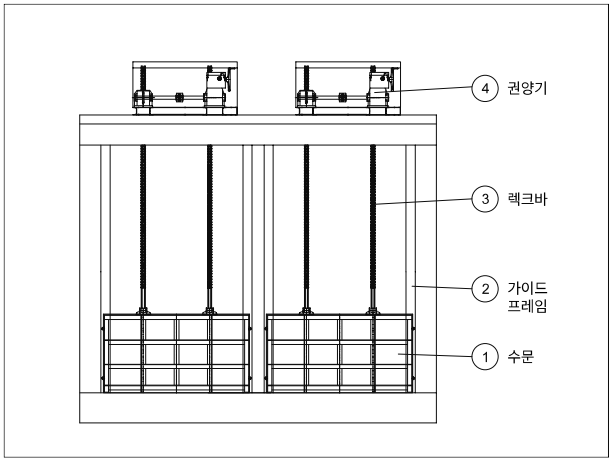

권양기

품목

- 와어어 드럼 권양기
- 핸들형 파워 권양기
- 가동보 권양기
- Rack형 권양기

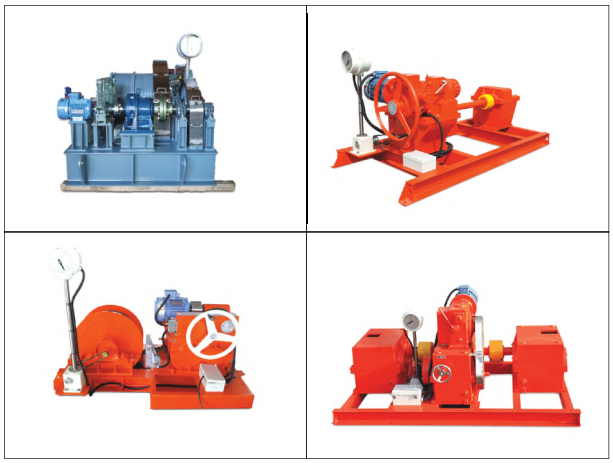

기본도

구성 : 베드, 기어박스, 핸들, 커플링
용도 : 대형수문, 방조제수문, 배수갑문, 양수장수문, 제방수문

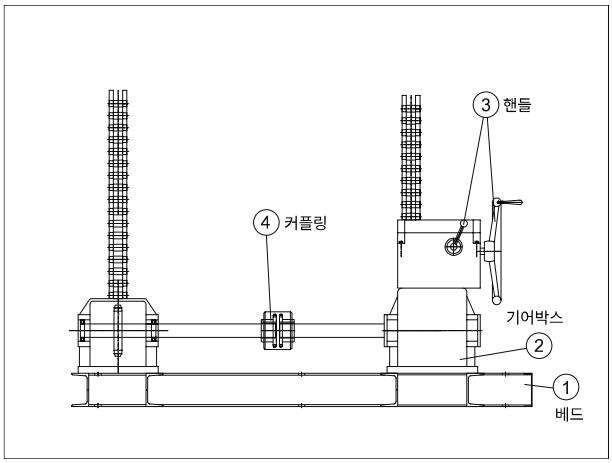

롤러게이트

롤러게이트(Wedge type)

Rack형 일체식 문비

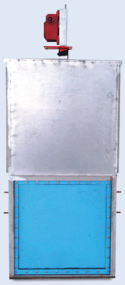

롤러게이트(Wedge type)

와어어 드럼 권양기

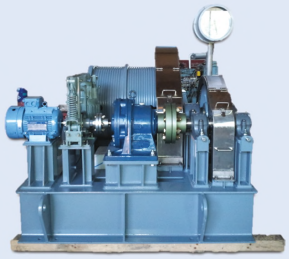

핸들형 파워 권양기

가동보 권양기

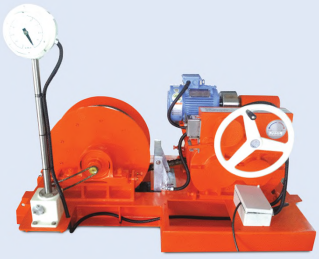

Rack형 권양기

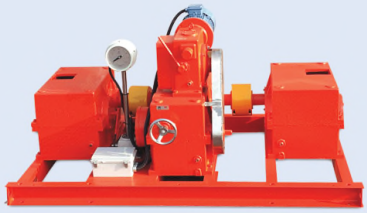

오배수 패키지시스템

오배수 패키지시스템이란?

다가구 건물 또는 빌딩 지하 등 자연배수가 되지 않는 환경에서 집수정, 정화조 대체로 소형경량화시켜 만든 펌프시스템 입니다.

적용분야

자연배수가 되지않는 다가구빌딩, 주택, 아파트, 주상복합, 오수처리장, 맨홀, 사육장 등 다수

구성요소

*실제로는 투명한 파이프가 아닙니다.

오수 패키지 시스템의 장점

설치가 간편하다

- 오수유입구 유니온 타입으로 인한 간편 매관 연결
- 탈부착이 쉽게 가능하다

친환경 오수통으로 제작

- 폴리프로필랜 재질 사용
- 재활용이 가능하고 내식성에 특히 강함
- 냄새 ZERO 오수통 패킹

인공지능형 자동제어장치

- 오수펌프의 정격전류 설정과 컨트롤러 제어로 다양한 주용 기능이 내장되어 개선된 제어장치 가능.
- 오랜 시간이 지나도 굳지 않는 재질의 고무전선
- 레벨 스위치 고장이 발생하여 펌프가 물없이 운전되더라도 전류를 통한 공회전 보호 기능

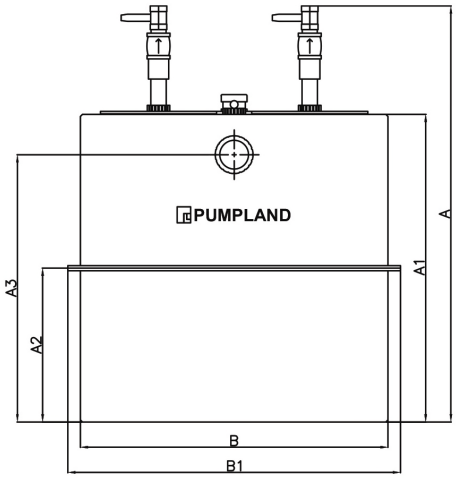

오배수 패키지시스템 선정표

모델명	용량	동치수	적정 유입량	관경[mm]		외형치수도						동력 [kW]
				안입구	토출구	A	A1	A2	A3	B	B1	
HDPS-350-1-2p	350 Liter	Ø850×820H	100LPM 이하	100A [DRF TYPE]	50×2	1250	820	410	660	750	850	0.75×2
HDPS-350-1.5-2p					50×2	1250	820	410	660	750	850	1.1×2
HDPS-350-2-2p					50×2	1250	820	410	660	750	850	1.5×2
HDPS-350-3-2p					50×2	1250	820	410	660	750	850	2.2×2
HDPS-700-1-2p	700 Liter	Ø1120× 920H	200LPM 이하		50×2	1350	920	460	760	1020	1120	0.75×2
HDPS-700-1.5-2p					50×2	1350	920	460	760	1020	1120	1.1×2
HDPS-700-2-2p					50×2	1350	920	460	760	1020	1120	1.5×2
HDPS-700-3-2p					50×2	1350	920	460	760	1020	1120	2.2×2
HDPS-700-5-2p					50×2	1350	920	460	760	1020	1120	3.7×2
HDPS-1400-1-2p	1400 Liter	Ø1320× 1220H	400LPM 이하		50×2	1650	1220	610	1060	1220	1320	0.75×2
HDPS-1400-1.5-2p					50×2	1650	1220	610	1060	1220	1320	1.1×2
HDPS-1400-2-2p					50×2	1650	1220	610	1060	1220	1320	1.5×2
HDPS-1400-3-2p					50×2	1650	1220	610	1060	1220	1320	2.2×2
HDPS-1400-5-2p					80×2	1800	1220	610	1060	1220	1320	3.7×2
HDPS-1400-7-2p					80×2	1800	1220	610	1060	1220	1320	5.5×2
HDPS-2100-1-2p	2100 Liter	Ø1500× 1220H	600LPM 이하		50×2	1650	1220	610	1060	1400	1500	0.75×2
HDPS-2100-1.5-2p					50×2	1650	1220	610	1060	1400	1500	1.1×2
HDPS-2100-2-2p					50×2	1650	1220	610	1060	1400	1500	1.5×2
HDPS-2100-3-2p					50×2	1650	1220	610	1060	1400	1500	2.2×2
HDPS-2100-5-2p					80×2	1800	1220	610	1060	1400	1500	3.7×2
HDPS-2100-7-2p					80×2	1800	1220	610	1060	1400	1500	5.5×2

* 오수탱크 주문에 따라 SIZE 변경이 가능합니다.(사각제작 외) [2700Liter 이상 제작가능 / 3PUMP System 제작가능]
* 비표준사양 [SUS PIPE 적용 or SUS PANNEL 적용] 전선 연장 외 / 3PUMP
* 펌프 3대 설치는 별도로 제조사 문의 바랍니다.

(주)지엠펌프

전남 함평군 학교면 학교월산길6 (주)지엠펌프
T . 061-324-8463 F . 061-322-8462
gmpump@hanmail.net
www.gmpump.co.kr